GRXA-HG

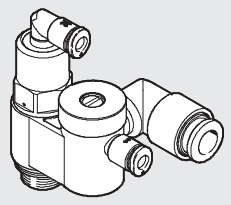

GRXA-HG-...-QS-...

Руководство по эксплуатации
Bruksanvisning

Original: de

Festo AG & Co. KG
Postfach
D-73726 Esslingen
Phone:
+49/711/347-0
www.festo.com

1108c 760320

Примечание, Information

ru Использование линейки продукции GRXA-HG во всех вариантах исполнения разрешается в условиях, ориентированных на безопасность, **только** в сочетании с дополнительными мероприятиями согласно EN 954-1. Расширенный анализ рисков эксплуатирующим лицом/конструктором является обязательным. Необходимо руководствоваться сведениями/указаниями в сопроводительных этикетках к соответствующим изделиям.

sv Samtliga utföranden av produkterna i serien GRXA-HG - får i säkerhetsinriktade tillämpningar **endast** användas tillsammans med extra åtgärder enligt EN 954-1. En kompletterande riskanalys av användaren/konstruktören måste utföras. Uppgifterna/anvisningarna i respektive manual till produkterna ska beaktas.

Примечание, Information

ru Следите за тем, чтобы давление управления (21) в зависимости от рабочего давления (1) не выходило за нижний предел характеристической кривой (см. рисунок), показанной на диаграмме. Только при этом условии обеспечивается надежная разблокировка обратного клапана.

sv Ställ säker att kontrolltrycket (21) beroende på drifttrycket (1) inte understiger den i diagrammet skildrade kurvan (se bild). Endast på detta sätt kann backventilen låsas upp säkert.

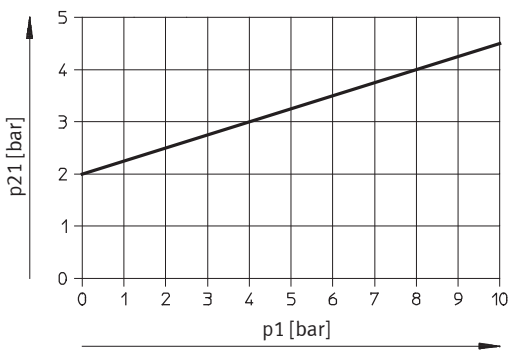

Дроссель с обратным клапаном, управляемый ..... ru

1 Принцип действия и применение

Функциональная комбинация состоит из дросселя с обратным клапаном и управляемого обратного клапана. Она служит для регулировки скорости выдвижения/втягивания цилиндра с периодическим промежуточным остановом.
При появлении сигнала управления срабатывает система дросселирования выхлопа.
При отсутствии сигнала управления клапан блокирует выхлоп цилиндра.
В направлении подаваемого воздуха воздух проходит через обратный клапан без дросселирования.

2 Условия применения изделия

Предупреждение

Внезапное быстрое выдвижение штока поршня при определенных условиях приводит к повреждению людей или оборудования в зоне перемещения.
- Убедитесь в том, что:
  - в зону перемещения подвижной нагрузки не могут попасть руки
  - в зону перемещения подвижной нагрузки не выступают посторонние предметы

При использовании в зоне безопасности:

Примечание

- Следите за соблюдением достаточных мер предосторожности для сокращения рисков согласно EN 954-1/EN ISO 12100.
- Используйте данное устройство в оригинальном виде без каких-либо самовольных изменений. При любом вмешательстве в работу устройства, осуществляемом не производителем, разрешение на эксплуатацию аннулируется.
- Уплотнительное кольцо с раздельной функцией опоры и уплотнения, например, кольцо OL.

Примечание

Эксплуатировать эти изделия разрешается только со сжатым воздухом класса качества не ниже 5 согласно DIN ISO 8573-1.

3 Ввод в эксплуатацию

- Монтаж и ввод в эксплуатацию осуществляется только уполномоченным персоналом в соответствии с руководством по эксплуатации.
- Закройте неиспользуемые отверстия заглушками.

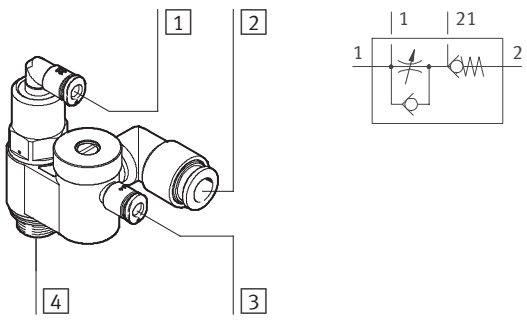

1 = разъем управления 21
2 = подача сжатого воздуха 1
3 = подача сжатого воздуха 1 (2-й разъем для управления)
4 = рабочий разъем 2

4 Примеры использования

Горизонтальный монтаж	Вертикальный монтаж
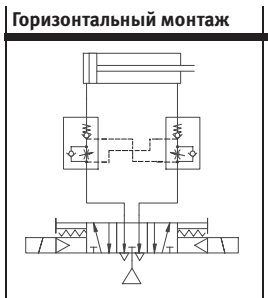	
При падении давления функция останова горизонтального перемещения	Обеспечьте защиту от падения нагрузки при потере давления

5 Технические характеристики

Типоразмер типа GRXA-HG-	G1/8-		G1/4-	
	QS-4	QS-6	QS-6	QS-8
Функционирование	Дроссель с обратным клапаном, управляемый			
Регулирующий элемент	Винт со шлицем			
Рабочее давление [бар]	0,5 ... 10			
Давление управления [бар]	2 ... 10			
Расход qnN 6 → 5 бар				
Макс. расход в направлении дросселирования [л/мин]	130	140	280	280
Расход в направлении обратного клапана (активация) [л/мин]	100 ... 140	120 ... 160	180 ... 260	190 ... 260
Расход qn 6 → 0 бар				
Макс. расход в направлении дросселирования [л/мин]	210	280	430	470
Расход в направлении обратного клапана (активация) [л/мин]	220 ... 250	260 ... 300	410 ... 470	440 ... 500
Температура окружающей среды	–10 ... +60 °C			
Температура рабочей среды	–10 ... +60 °C			
Рабочая среда	Осушенный воздух класса качества 5 согласно DIN ISO 8573-1, содержащий или не содержащий масло			
Монтажное положение	Любое			
Тип крепления	Ввертное			
Макс. допуст. момент затяжки [Н]	5,5	5,5	11	11
Материалы				
Корпус	Полиоксиметилен			
Полый винт	Алюминий, анодированный			
Уплотнение	Нитрил-бутадиен-каучук			

Pilotstyrd stypbackventil ..... sv

1 Funktion och användning

Funktionskombinationen består av en strypbackventil och en pilotstyrd backventil. Den är avsedd för justering av hastigheten hos en cylinder med tillfälliga mellanstopp.
Så länge en styrsignal är aktiv fungerar avluftsstrypningen.
Om ingen styrsignal är aktiv spärras cylinderns avluftning av ventilen.
Vid påluftning strömmar luften ostrypt via backventilen in i cylindern.

2 Förutsättningar för korrekt användning av produkten

Varning

Kolvstänger som körs ut snabbt och oväntat kan skada personer eller föremål i rörelseområdet.
- Se till att:
  - ingen når massans rörelseområde.
  - främmande föremål inte befinner sig inom massans rörelseområde.

Vid användning i säkerhetsområdet:

Information

- Säkerställ tillräckliga skyddsåtgärder enligt EN 954-1/EN ISO 12100 för att minska riskerna.
- Använd utrustningen i originalskick utan några egna förändringar. Vid ingrepp på utrustningen som inte utförs av tillverkaren upphävs typgodkännandet.
- Tätningsring med delad stöd- och tätningsfunktion, t.ex. OL-ring.

Information

Använd endast dessa produkter tillsammans med tryckluft i lägst kvalitetsklass 5 enligt DIN ISO 8573-1.

3 Idrifttagning

- Montering och idrifttagning får endast utföras av behörig personal enligt bruksanvisningen.
- Förslut öppningar som inte används med blindpluggar.

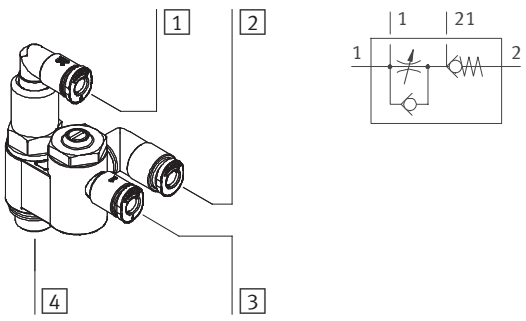

1 = Styrsignal 21 (till pilotstyrd backventil)
2 = Tryckmatning 1
3 = Tryckmatning 1 (för styrsignal 2)
4 = Arbetsmatning 2

4 Användningsexempel

Horisontell montering	Vertikal montering
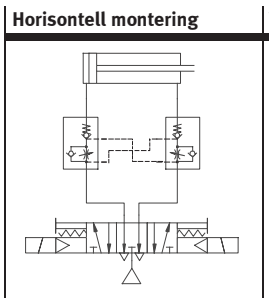	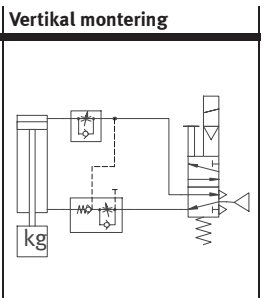
Vid tryckfall – stoppas av horisontell rörelse	Vid tryckfall säkras lasten mot sänkning

5 Tekniska data

Dimensioner typ GRXA-HG-	G1/8-		G1/4-	
	QS-4	QS-6	QS-6	QS-8
Funktion	Pilotstyrd strypbackventil styrd			
Manöverdon	Spårskruv			
Drifttryck [bar]	0,5 ... 10			
Styrtryck [bar]	2 ... 10			
Genomströmning qnN 6 → 5 bar				
Max. genomströmning i strypriktning [l/min]	130	140	280	280
Genomströmning i backriktning (aktiverat) [l/min]	100 ... 140	120 ... 160	180 ... 260	190 ... 260
Genomströmning qn 6 → 0 bar				
Max. genomströmning i strypriktning [l/min]	210	280	430	470
Genomströmning i backriktning (aktiverat) [l/min]	220 ... 250	260 ... 300	410 ... 470	440 ... 500
Omgivningstemperatur	–10 ... +60 °C			
Medietemperatur	–10 ... +60 °C			
Driftsmedium	Torr luft i kvalitetsklass 5 enligt DIN ISO 8573-1, dimsmord eller ej dimsmord			
Monteringsläge	Valfritt			
Montering	Skruvbar			
Max. Tillåtet åtdragningsmoment [N]	5,5	5,5	11	11
Material				
Hus	POM			
Hålskruv	Al, anodoxiderat			
Tätning	NBR			